CODICE **776210**

MEMBRANA PER SERVOFRIZIONE KNORR

O.E.M **KNORR – 1406530**

NOTE

CODICE **776212**

MEMBRANA PER SERVOFRIZIONE KNORR

O.E.M **—-**

NOTE

CODICE **776222**

VALVOLINA PER SERVOFRIZIONE KNORR

O.E.M **KNORR – 1406651**

NOTE

—-

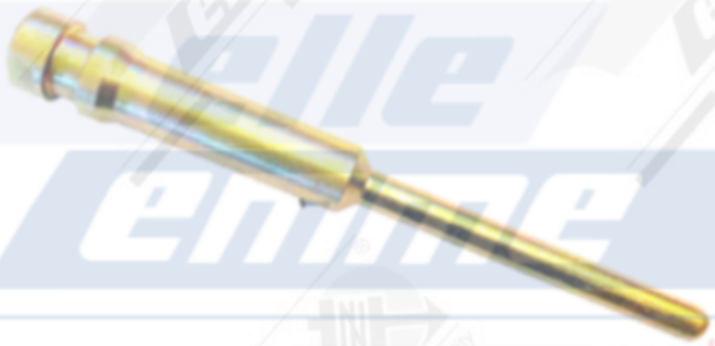

CODICE **776272**

ASTA PER SERVOFRIZIONE KNORR

O.E.M **—-**

NOTE

—-

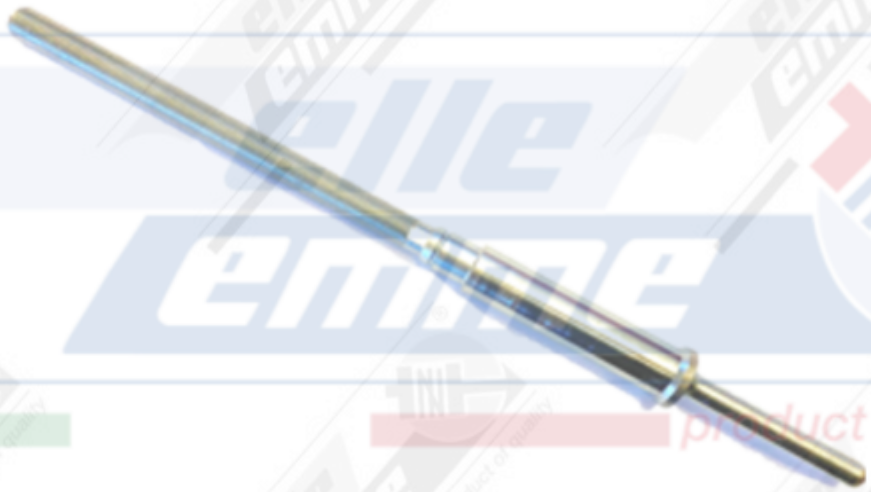

CODICE **776314**

ASTA PER SERVOFRIZIONE KNORR

O.E.M **—-**

NOTE

—-

Nuova Elle Emme s.n.c. di Loiodice R. & C. - Via Raffaello Sanzio, 29 - 10079 - Mappano - Torino **Italy**
e-mail: **l.roberto@elleemme.com** - **amministrazione@elleemme.com**

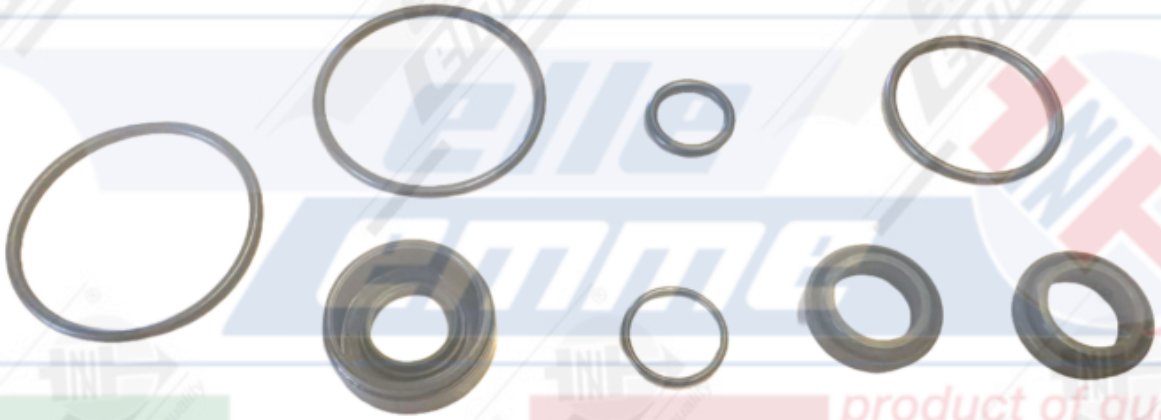

CODICE **KR 10200**

SERIE RICAMBI PER SERVOFRIZIONE KNORR

O.E.M **KNORR – 76613801**

NOTE

—-

Nuova Elle Emme s.n.c. di Loiodice R. & C. - Via Raffaello Sanzio, 29 - 10079 - Mappano - Torino **Italy**
e-mail: **l.roberto@elleemme.com** - **amministrazione@elleemme.com**

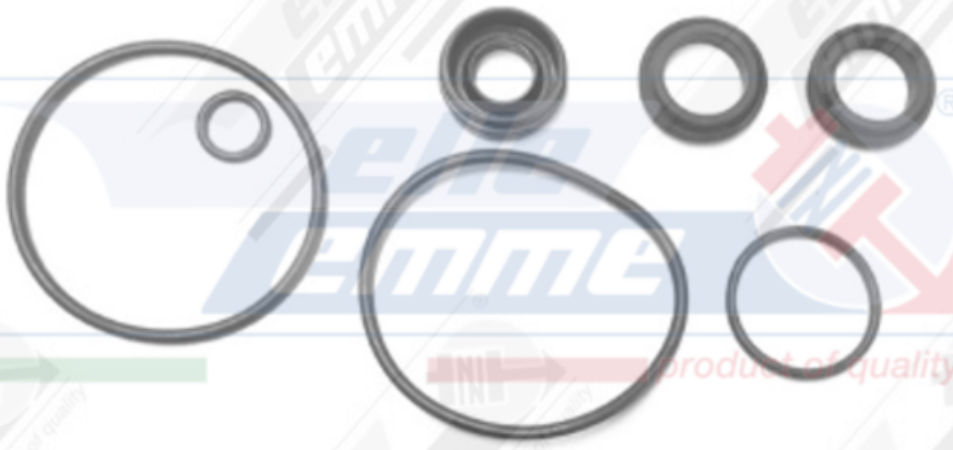

CODICE **KR 10205**

SERIE RICAMBI PER SERVOFRIZIONE KNORR

O.E.M **42546211**

NOTE

—-

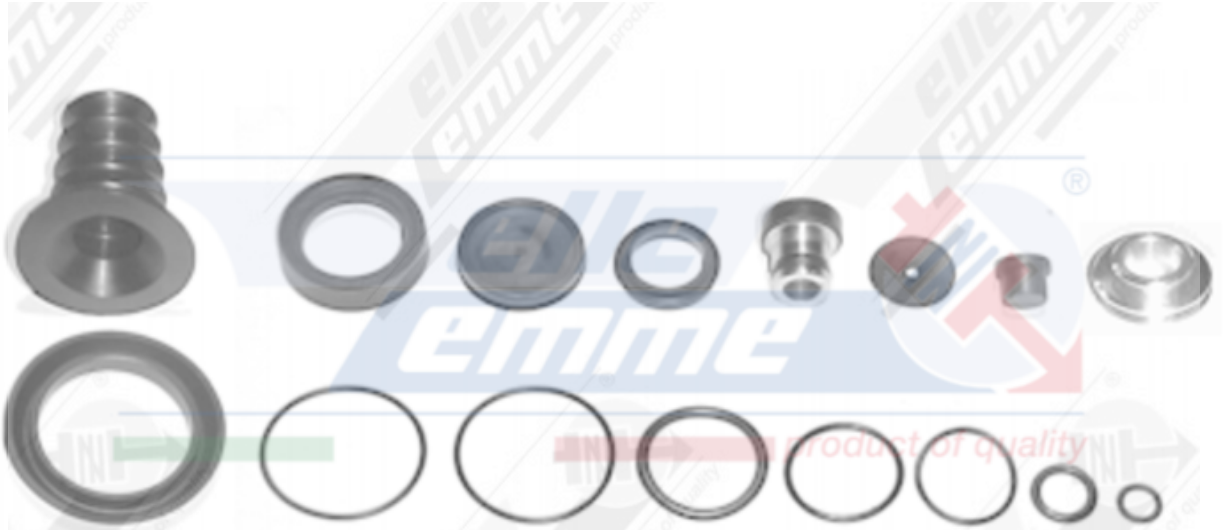

CODICE **KR 10300**

SERIE RICAMBI PER SERVOFRIZIONE WABCO

O.E.M **WABCO – 9700519042**

NOTE

—-

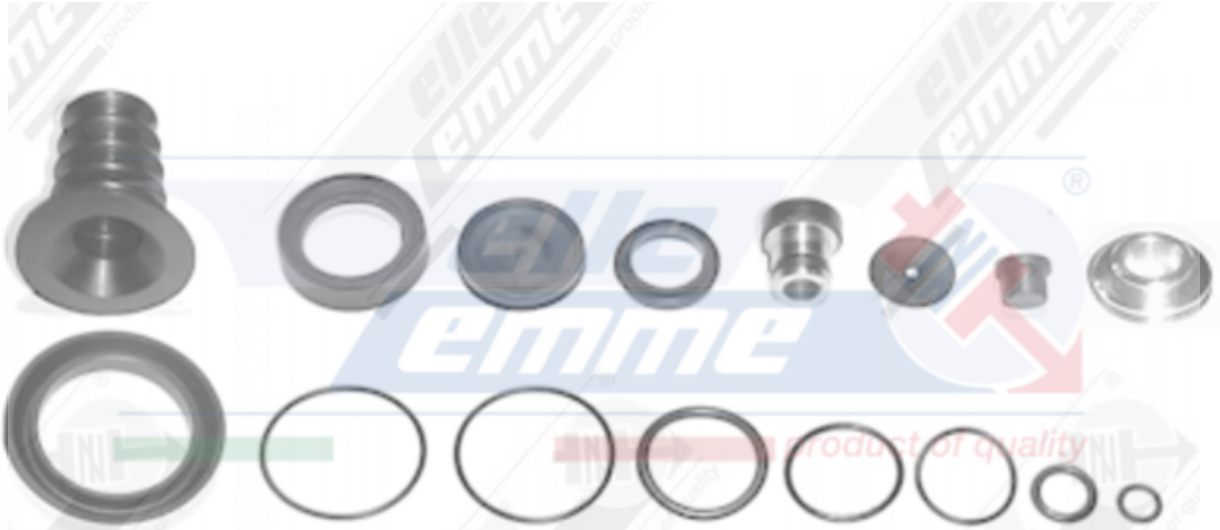

CODICE **KR 10310**

SERIE RICAMBI PER SERVOFRIZIONE WABCO

O.E.M **WABCO – 9700519172**

NOTE

—-

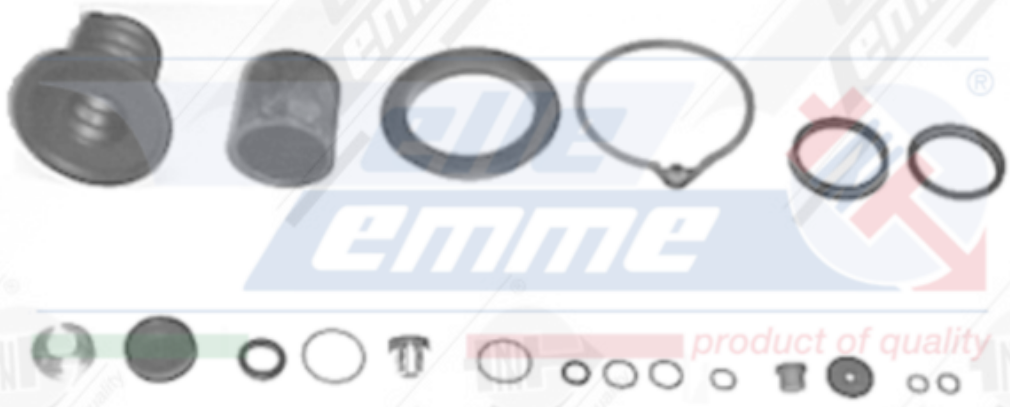

CODICE **KR 10330**

SERIE RICAMBI PER SERVOFRIZIONE WABCO

O.E.M **WABCO – 9700519022**

WABCO – 9700519032

NOTE

—-

Nuova Elle Emme s.n.c. di Loiodice R. & C. - Via Raffaello Sanzio, 29 - 10079 - Mappano - Torino **Italy**
e-mail: **l.roberto@elleemme.com** - **amministrazione@elleemme.com**

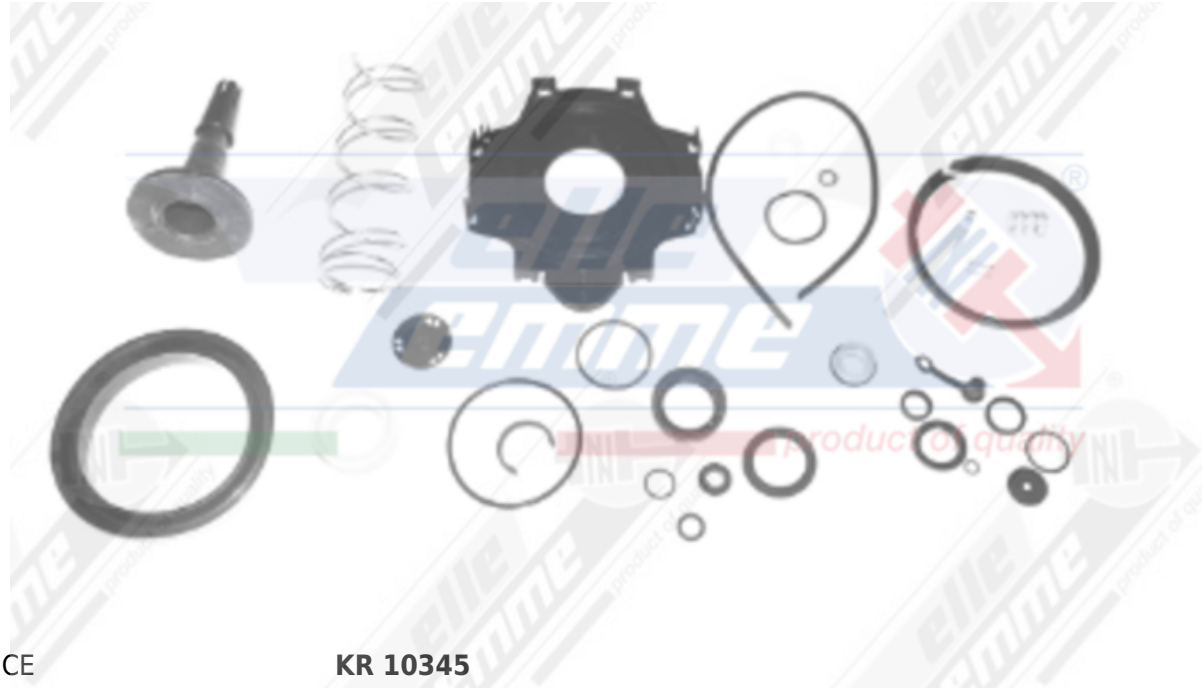

CODICE **KR 10345**

SERIE RICAMBI PER SERVOFRIZIONE WABCO

O.E.M **WABCO – 9700519432**

NOTE

—-

Nuova Elle Emme s.n.c. di Loiodice R. & C. - Via Raffaello Sanzio, 29 - 10079 - Mappano - Torino **Italy**
e-mail: **l.roberto@elleemme.com** - **amministrazione@elleemme.com**

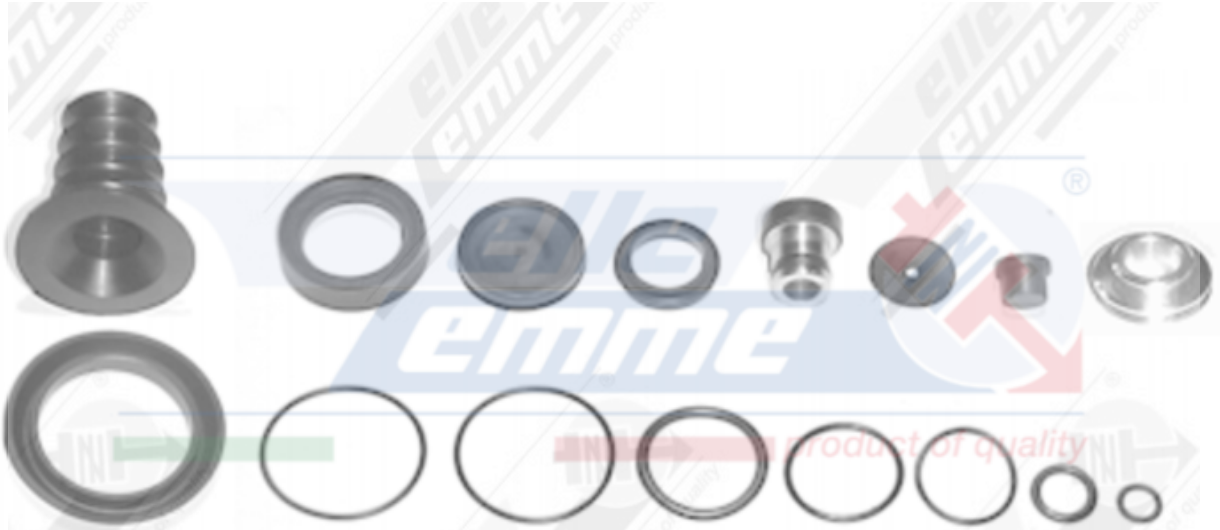

CODICE **KR 10350**

SERIE RICAMBI PER SERVOFRIZIONE WABCO

O.E.M **WABCO – 9700519062**

NOTE

—-

CODICE **KR 10360**

SERIE RICAMBI PER SERVOFRIZIONE WABCO

O.E.M **—-**

NOTE

—-

Nuova Elle Emme s.n.c. di Loiodice R. & C. - Via Raffaello Sanzio, 29 - 10079 - Mappano - Torino **Italy**
e-mail: **l.roberto@elleemme.com** - **amministrazione@elleemme.com**

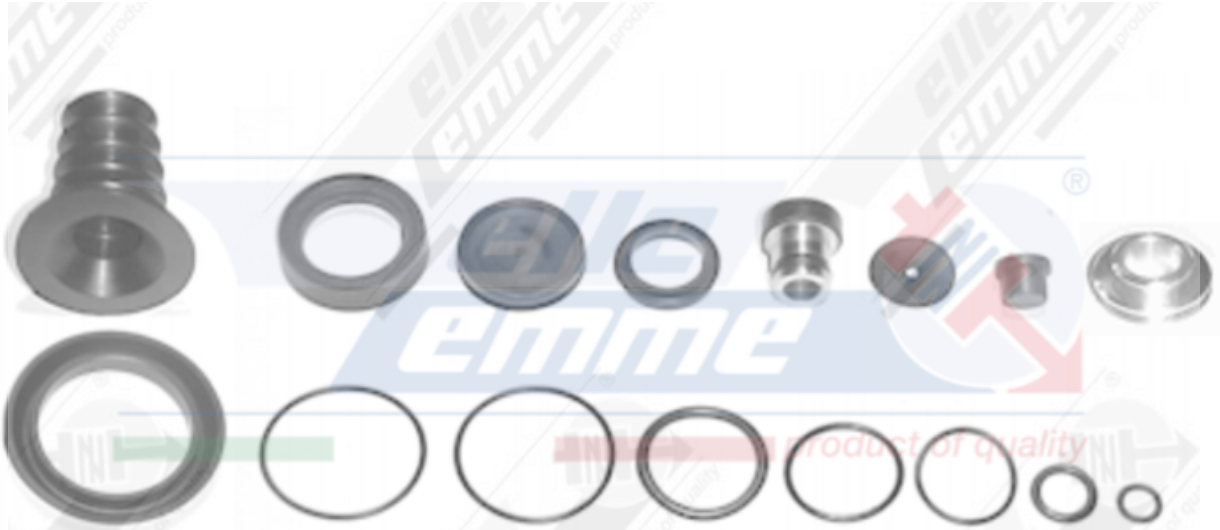

CODICE **KR 10370**

SERIE RICAMBI PER SERVOFRIZIONE WABCO

O.E.M **WABCO – 9700519072**

NOTE

—-

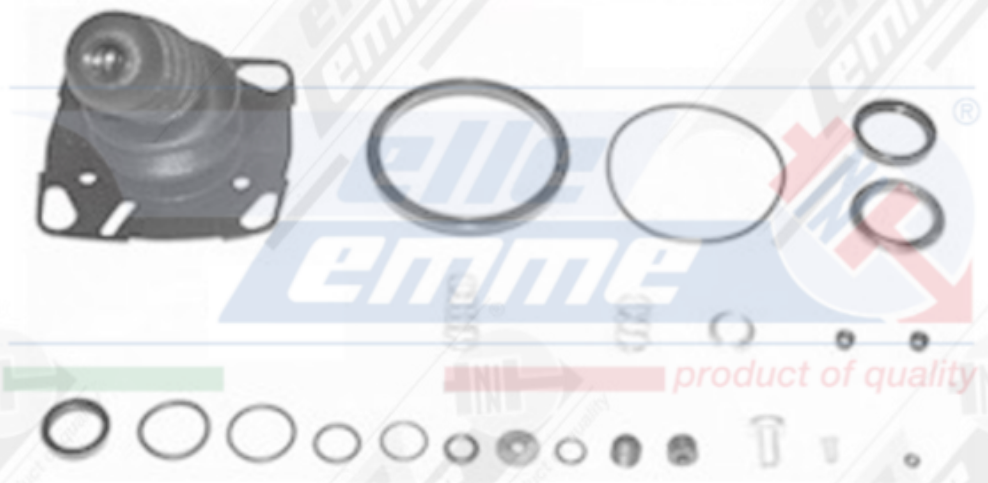

CODICE **KR 10380**

SERIE RICAMBI PER SERVOFRIZIONE KNORR

O.E.M **KNORR – II 35696008**

NOTE

—-

Nuova Elle Emme s.n.c. di Loiodice R. & C. - Via Raffaello Sanzio, 29 - 10079 - Mappano - Torino **Italy**
e-mail: **l.roberto@elleemme.com** - **amministrazione@elleemme.com**

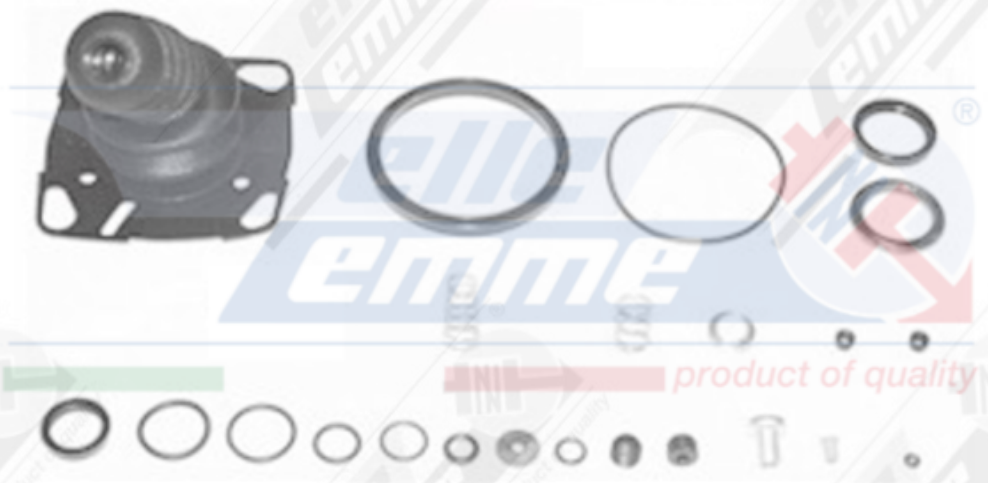

CODICE **KR 10390**

SERIE RICAMBI PER SERVOFRIZIONE KNORR

O.E.M **—-**

NOTE

—-

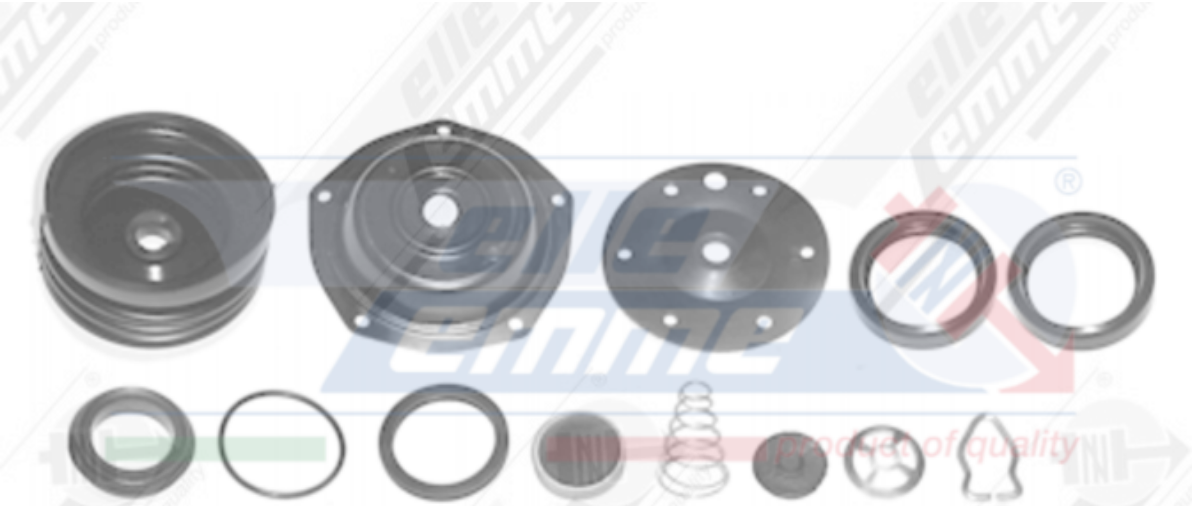

CODICE **KR 6200**

SERIE RICAMBI PER SERVOFRIZIONE KNORR

O.E.M **—-**

NOTE

KIT SENZA MEMBRANE VEDI **KR 6210**

CODICE **KR 6210**

SERIE RICAMBI PER SERVOFRIZIONE KNORR

O.E.M **KNORR – 1406860**

NOTE

KIT COMPLETO DI MEMBRANE VEDI **KR 6200** / **KR 6400**

Nuova Elle Emme s.n.c. di Loiodice R. & C. - Via Raffaello Sanzio, 29 - 10079 - Mappano - Torino **Italy**
e-mail: **l.roberto@elleemme.com** - **amministrazione@elleemme.com**

CODICE **KR 6220**

SERIE RICAMBI PER SERVOFRIZIONE KNORR

O.E.M **KNORR – 1408589**

NOTE

Nuova Elle Emme s.n.c. di Loiodice R. & C. - Via Raffaello Sanzio, 29 - 10079 - Mappano - Torino **Italy**
e-mail: **l.roberto@elleemme.com** - **amministrazione@elleemme.com**

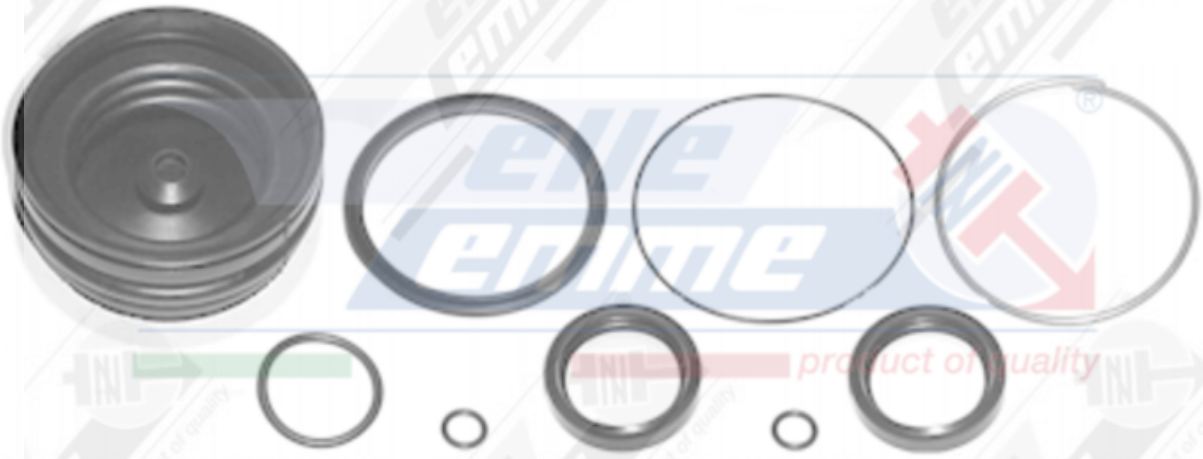

CODICE **KR 6250**

SERIE RICAMBI PER SERVOFRIZIONE KNORR

O.E.M **KNORR – 1423081**

NOTE

—-

Nuova Elle Emme s.n.c. di Loiodice R. & C. - Via Raffaello Sanzio, 29 - 10079 - Mappano - Torino **Italy**
e-mail: **l.roberto@elleemme.com** - **amministrazione@elleemme.com**

CODICE **KR 6260**

SERIE RICAMBI PER SERVOFRIZIONE KNORR

O.E.M **KNORR – 1420379**

NOTE

—-

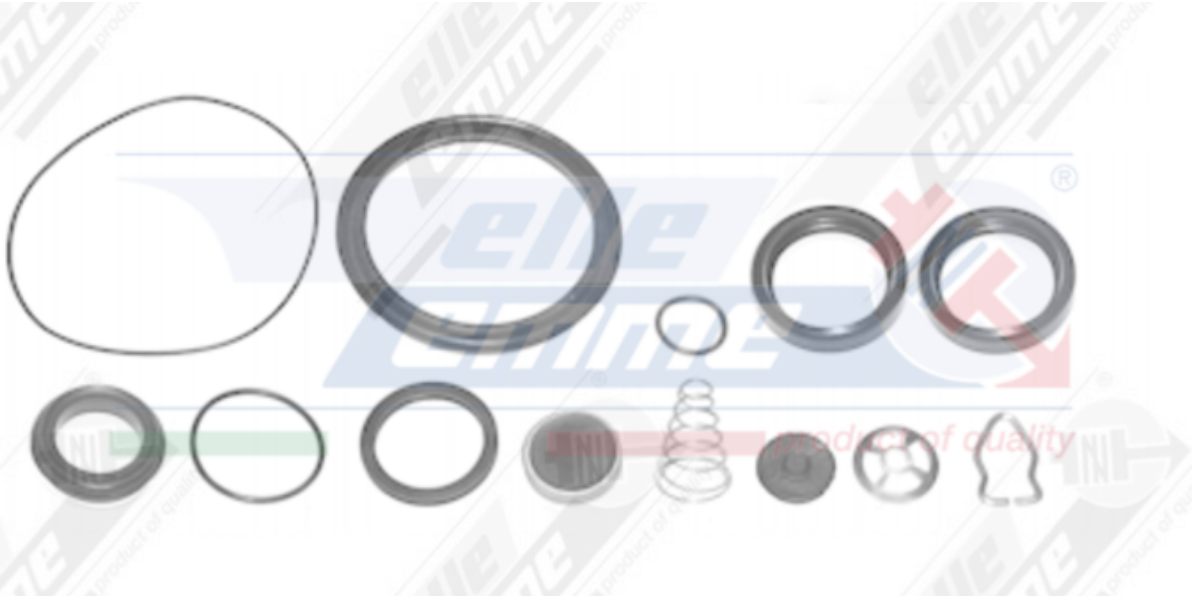

CODICE **KR 6300**

SERIE RICAMBI PER SERVOFRIZIONE KNORR

O.E.M **KNORR – 1409065**

KNORR – 1909692

NOTE

KIT CON MEMBRANA VEDI **KR 6400**

CODICE **KR 6320**

SERIE RICAMBI PER SERVOFRIZIONE KNORR

O.E.M **KNORR – 1426592**

NOTE

—-

Nuova Elle Emme s.n.c. di Loiodice R. & C. - Via Raffaello Sanzio, 29 - 10079 - Mappano - Torino **Italy**
e-mail: **l.roberto@elleemme.com** - **amministrazione@elleemme.com**

CODICE **KR 6330**

SERIE RICAMBI PER SERVOFRIZIONE KNORR

O.E.M **KNORR – 1409967**

NOTE

—-

Nuova Elle Emme s.n.c. di Loiodice R. & C. - Via Raffaello Sanzio, 29 - 10079 - Mappano - Torino **Italy**
e-mail: **l.roberto@elleemme.com** - **amministrazione@elleemme.com**

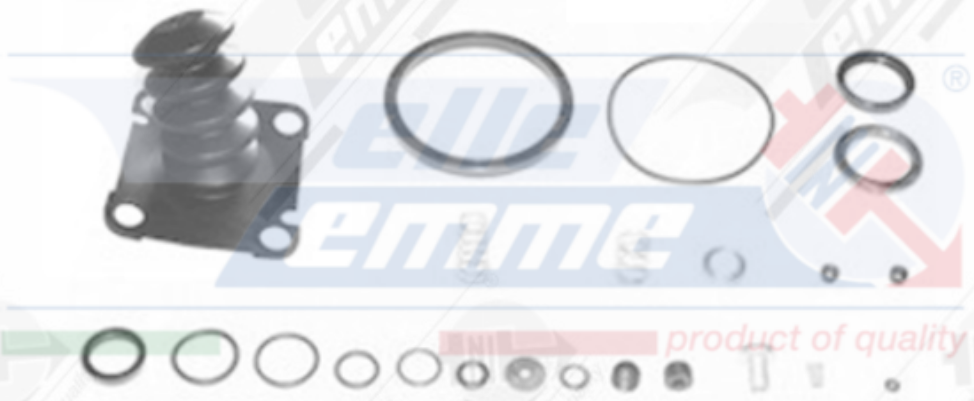

CODICE **KR 6350**

SERIE RICAMBI PER SERVOFRIZIONE KNORR

O.E.M **KNORR – II 83345008**

KNORR – I 84613

NOTE

—-

Nuova Elle Emme s.n.c. di Loiodice R. & C. - Via Raffaello Sanzio, 29 - 10079 - Mappano - Torino **Italy**
e-mail: **l.roberto@elleemme.com** - **amministrazione@elleemme.com**

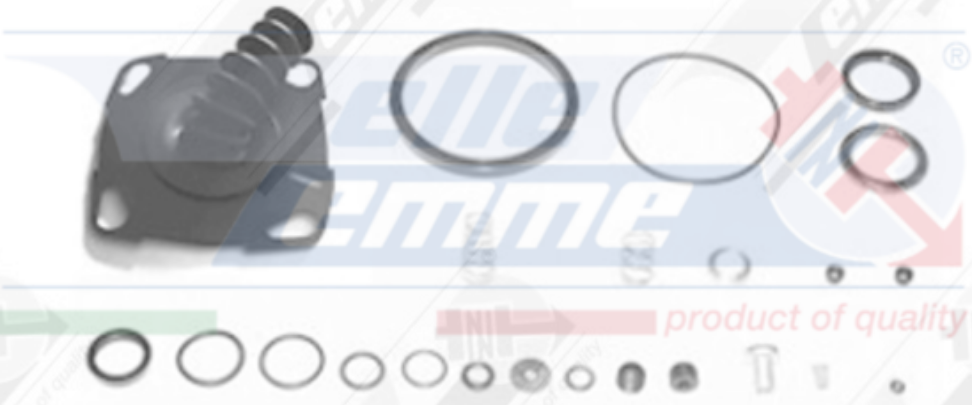

CODICE **KR 6355**

SERIE RICAMBI PER SERVOFRIZIONE KNORR

O.E.M **KNORR – I 31733008**

NOTE

—-

Nuova Elle Emme s.n.c. di Loiodice R. & C. - Via Raffaello Sanzio, 29 - 10079 - Mappano - Torino **Italy**
e-mail: **l.roberto@elleemme.com** - **amministrazione@elleemme.com**

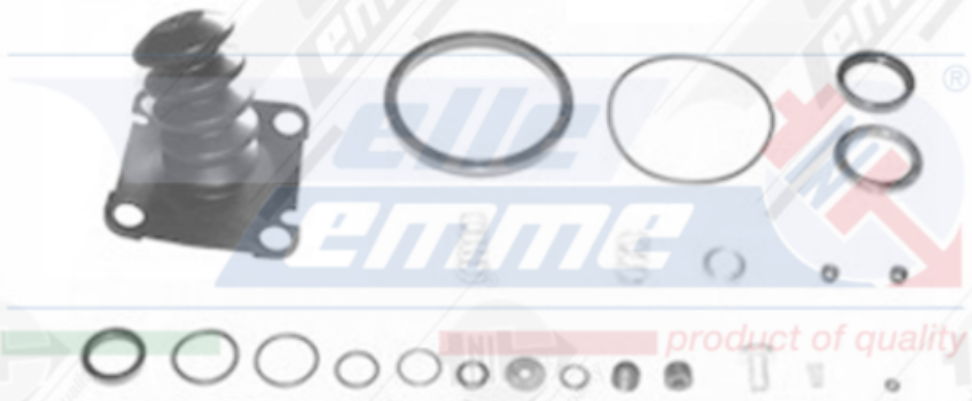

CODICE **KR 6360**

SERIE RICAMBI PER SERVOFRIZIONE KNORR

O.E.M **KNORR – I 90586**

NOTE

—-

Nuova Elle Emme s.n.c. di Loiodice R. & C. - Via Raffaello Sanzio, 29 - 10079 - Mappano - Torino **Italy**
e-mail: **l.roberto@elleemme.com** - **amministrazione@elleemme.com**

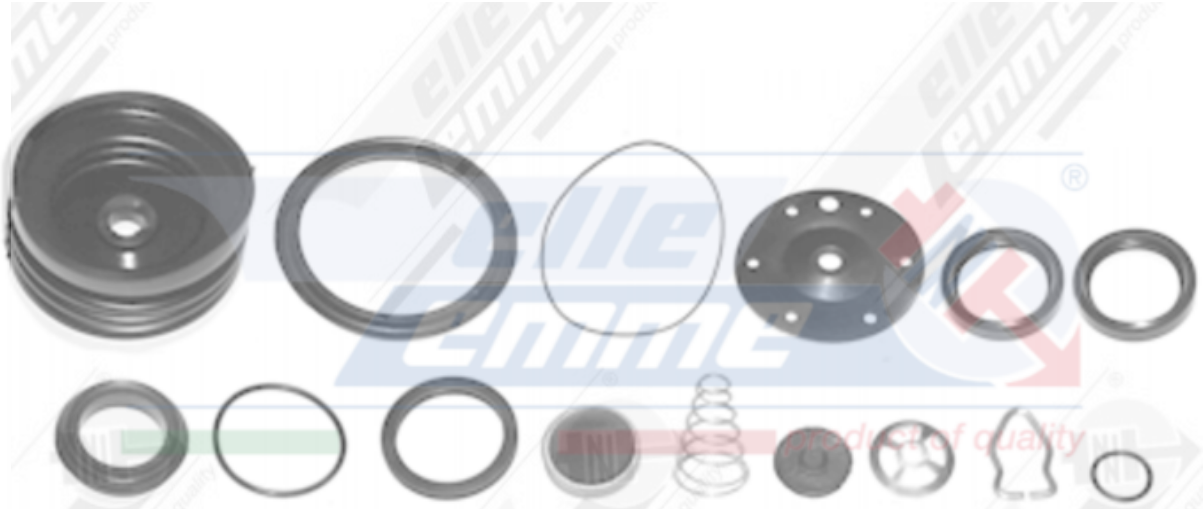

CODICE **KR 6400**

SERIE RICAMBI PER SERVOFRIZIONE KNORR

O.E.M **KNORR – 1407317**

NOTE

KIT SENZA MEMBRANA VEDI **KR 6300**